Panel para losa Azotea y Entrepiso

Hoja Técnica PL-20

APOYO DE PANEL EN CERRAMIENTO

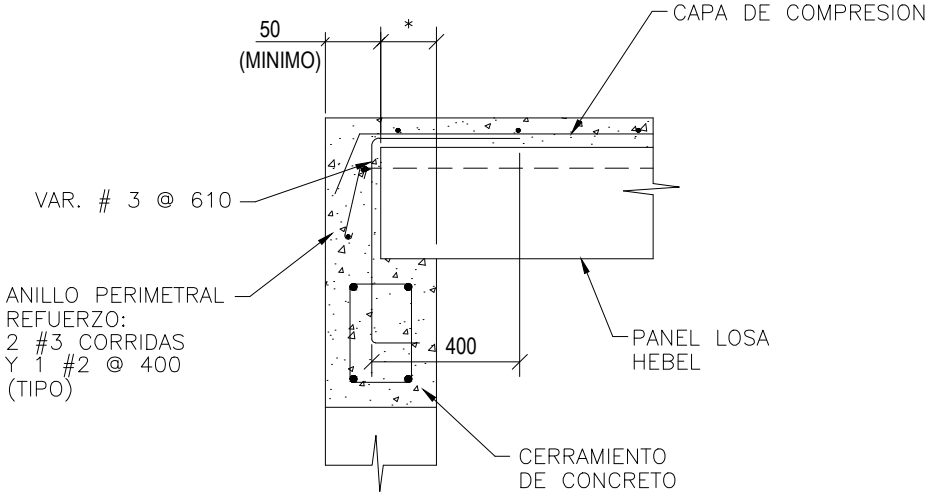

ELEVACION

* LONGITUD DE APOYO 50
PERO NO MENOR A L/80
L= LONGITUD DE PANEL

NOTAS

1.- ACOTACIONES EN MILIMETROS.

2.- ESPESOR DE LOSA Y DIMENSIONES DE REFUERZO SEGUN DISEÑO ESTRUCTURAL Y ESPECIFICACIONES EN DIBUJOS DE INGENIERIA.

3.- LAS LONGITUDES DE APOYO DE PANEL SON LAS RECOMENDADAS.

XELLA MEXICANA, S.A. DE C.V.

www.hebel.mx

Río Amacuzac #1201 Ote. ▪ Col. Valle Oriente ▪ San Pedro Garza García, N.L. ▪ México ▪ 66269

Tel. +52 (81)8399-2464 +52 (81)8399-2462 Fax +52 (81)8399-2420

Mayo 2020